WIRING DIAGRAM

Air Handler with Variable Speed High Efficiency Motor

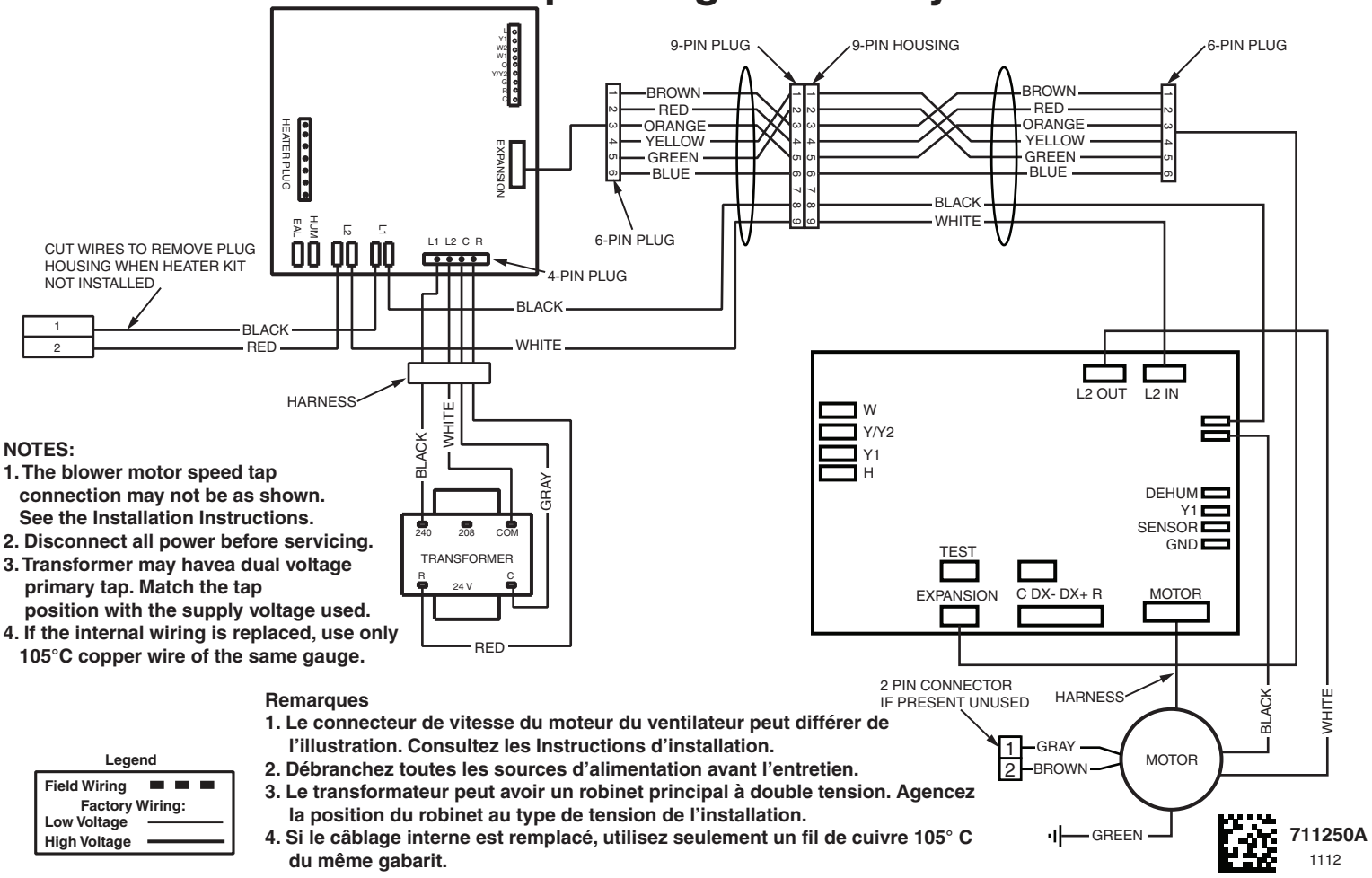

NOTES:

1. **The blower motor speed tap connection may not be as shown. See the Installation Instructions.**
2. **Disconnect all power before servicing.**
3. **Transformer may havea dual voltage primary tap. Match the tap position with the supply voltage used.**
4. **If the internal wiring is replaced, use only 105°C copper wire of the same gauge.**

Remarques

1. **Le connecteur de vitesse du moteur du ventilateur peut différer de l'illustration. Consultez les Instructions d'installation.**
2. **Débranchez toutes les sources d'alimentation avant l'entretien.**
3. **Le transformateur peut avoir un robinet principal à double tension. Agencez la position du robinet au type de tension de l'installation.**
4. **Si le câblage interne est remplacé, utilisez seulement un fil de cuivre 105° C du même gabarit.**

Legend

Field Wiring

Factory Wiring:

Low Voltage

High Voltage